OMB TECHNOLOGY S.P.A.
Sede legale e amministrativa:
Via delle Brede, 2 - 25080 Paitone (BS) Italy
Sede operativa:
Via Papa Giovanni XXIII , 80 - 25086 Rezzato (BS) Italy
T +39 030 3697711 F +39 030 3697788
E info.omb@busigroup.it - www.ombtechnology.com
C.F. / P.I. IT03609770981 - Cap. Soc. I.v. € 5.000.000,00
Società Soggetta a Direzione e Controllo di BUSI GROUP S.r.l.

a company of BUSIGROUP

Management System ISO 9001:2015 ISO 14001:2015
TÜVRheinland CERTIFIED
www.tuv.com ID 9105080846

RELAZIONE TECNICA

Telaio FUSO CANTER 3S13

allestito con

VASCA COSTIPATORE OMB T-REX 5mc

(immagine esemplificativa)

1. CARATTERISTICHE TECNICHE AUTOTELAIO FUSO CANTER 3S13.

- PTT 3,5 t.;
- Cabina corta ribaltabile colore bianco;
- Passo 2500 mm;
- Larghezza cabina 1.695 mm;
- 2 assi – configurazione “4x2” – ruote singole anteriori e gemellate posteriori;
- Diametro di volta 9.000 mm;
- Diametro di volta tra i muri 10.200 mm;
- Guida a SX;
- Motore conforme alle direttive CEE – DIESEL – classe emissione: Euro 6;
- Potenza KW 96 – CV 130;
- Cilindrata CC. 2998;
- Cambio manuale cinque marce e retromarcia;
- Guida con servosterzo;
- Volante regolabile in altezza ed inclinazione;
- Sospensioni anteriori a molla elicoidale e posteriori con balestre rinforzate e ammortizzatori idraulici a doppio effetto;
- Freni anteriori a disco;
- Sistema antibloccaggio ABS;
- Freno di stazionamento meccanico;
- Dotazione n. 1 ruota di scorta con cerchio e pneumatico uguale a quelli montati a nuovo, e attrezzatura di montaggio (martinetto);
- Presa di forza approvata dalla casa costruttrice del telaio;
- Alzacristalli elettrici;
- Tre posti omologati in cabina;
- Cicalino di segnalazione acustica retromarcia;
- Gancio di traino anteriore;
- Immobilizer;
- AIRBAG lato guida;
- ABS, ESC (Electronic Stability Control) e ASR;
- Stacca batterie manuale;
- N. 2 faro a LED di lavoro posteriore;
- N. 2 faro lampeggiante su cabina a LED;
- Triangolo di emergenza;
- N.2 cunei di stazionamento;
- Libretto uso e manutenzione.

FUSO

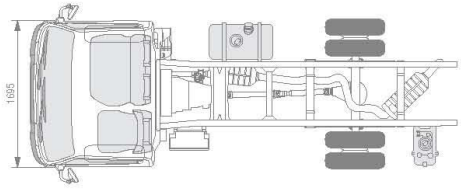

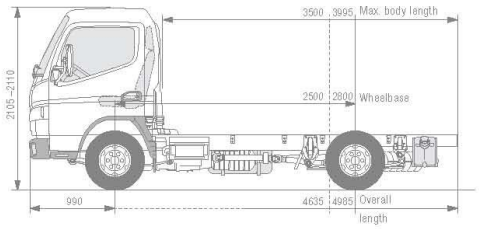

CANTER 3S13
LHD

Dimensions			
Model	Vehicle model	3S13	
	Cab type / crew	Standard, single cab / 3	
	Model variant	46822211	46822311
	FUSO model code	FEA01BL4SEU2	FEA01CL4SEU2

DIMENSIONS mm			
Wheelbase		2500	2800
Overall length		4635	4985
Cab length		1510	
Width overall		1700	
Cab width		1695	
Height overall		2110	2105
Track width	Front / rear	1405 / 1255	
Frame height (at end of frame)		735	730
Ground clearance		165	
Cab to rear axle		1975	2275
Cab to end of frame		3120	3470
Max. body length**		3500	3995
Frame width		700	
Front overhang		990	
Rear overhang		1145	1195
Front axle to front of body		625	
Recommended distance cab to body		100	

WEIGHTS kg					
Empty weight*		1900		1910	
	Front* / rear*	1370	530	1390	520
Minimum vehicle weight		2090		2105	
Gross vehicle weight / gross combination weight		3500 / 7000			
Axle loads	Front / rear	1900 / 2500			
Towed weight	Braked / unbraked	3500 / 750			
Chassis load bearing capacity		1600		1590	

CALCULATED OUTPUT			
Max. speed	km/h	140	
Max. climbing ability	(tan q)%	60	
Min. turning circle (m)	Kerb to kerb	9.0	10.0
	Wall to wall	10.2	11.2

* including coolant, oil, 90% fuel, tyre sealant, tools and driver weighing 75 kg; ** calculated maximum value. Should be checked depending on the body installed and the particular application

Subject to change without notice. The information in this data sheet should be considered approximate. The illustrations may show accessories and items of special equipment not part of standard specification. This data sheet may also contain models and support services not available in certain countries.

As of May 2016

FUSO

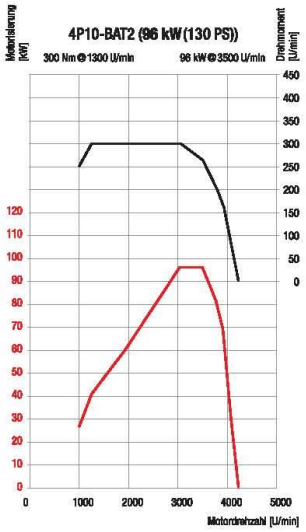

CANTER 3S13

LHD

Engine/Drivetrain/Chassis

ENGINE (Euro VI)			
Type		Water-cooled four-stroke diesel engine with turbocharger, intercooler and direct injection	
No. of cylinders		4/in-line	
Capacity		2998 cc	
Peak output		96 kW (130 hp) / 3500 rpm	
Rated torque		300 Nm / 1300 rpm	
Diesel particulate filter		Service life approx. 300,000 km	
Alternator		Alternating current 12V, 140A	
Exhaust gas aftertreatment		DPF + SCR	
Fuel consumption	Urban• Inter-urban • Combined	Euro VI: 9.8 l/100 km • 8.5 l/100 km • 9.0 l/100 km	
Emissions	Urban• Inter-urban • Combined	Euro VI: 257 g/km CO_2 • 223 g/km CO_2 • 236 g/km CO_2	
PTO (optional)	Type	31 kW with flange	31 kW for directly connected pumps
	Torque at peak output [Nm]:	196 Nm	
	Gear ratios	1:0.655	1:0.651
	Engine speed at peak output	1500 rpm	

POWERTRAIN		
Transmission	Model	Manual gearbox, 5 forward gears, 1 reverse gear
	Gear ratio	5.494 - 3.193 - 1.689 - 1.000 - 0.723 Rev. 5.494
Final reduction gear	Ratio	4.111

CHASSIS		
Front axle / rear axle	Model	F100T / R015T
	Load-bearing capacity	1900 kg / 2500 kg
Tyres		195/75R16C 107/105 R
		Single tyres at front, twin tyres at rear
Wheel		16 x 5 JK - 110
Steering		LHD
		Recirculating-ball steering with power assist, tilting telescopic steering column with steering-wheel lock
Brake	Service brake	Hydraulic with vacuum power assist, dual-circuit with load-dependent brake proportioning valve at rear wheels
	Front / rear	Disc brakes (217 x 24)
	Parking brake	Mechanical expanding brake on drive shaft at rear of transmission
	Auxiliary brake	Exhaust brake (50 kW)
Suspension	Front / rear	Independent wheel suspension (coil spring) with shock absorber / semi-elliptic leaf spring with shock absorber
Frame	Type	Ladder-type frame with reinforcements and crossmembers
Fuel tank capacity		70 litres
Electrical system – batteries		12 Volt (100 AH - 760 A(EN))

2. CARATTERISTICHE TECNICHE DELL'ATTREZZATURA VASCA CON COSTIPATORE.

2.1. DESCRIZIONE GENERICA VASCA CON MATERIALI DI COSTRUZIONE.

Vasca ribaltabile in S355JR, spessore 2mm, con rinforzi da 2,5mm, realizzata con pareti laterali bombate avente capacità di 5m³ e installata sul veicolo tramite falso telaio costituito da tubolari.
La struttura della vasca è idonea a sopportare senza alcun cedimento i carichi generati dal dispositivo alza-volta-cassonetti, grazie all'impiego di materiali di qualità ed all'accurata progettazione, consente una tara contenuta permettendo una buona portata utile legale.

- Il fondo della vasca è realizzato in S355JR sp= 2mm.
- Le pareti della vasca sono realizzate in S355JR sp= 2mm.
- Il controtelaio realizzato in profili d'acciaio S355JR negli spessori di 3-4-5 mm.
- Particolati ossitagliati in acciaio S355JR sp=10-12-15 mm.
- Profili di rinforzo vasca in S335JR.
- Mensole di supporto comandi e distributori in S355JR.
- Perni in acciaio C40 e 39NiCrMo3 elettrozincati.
- Incernieramenti su bronzine provviste di niplo per ingrassaggio.
- Incernieramenti su snodi sferici a tenuta

Il fondo della vasca è unito alle fiancate tramite raccordatura arrotondata in modo tale da evitare il ristagno di materiale e la formazione di incrostazioni. Tutte le saldature sono a tenuta stagna.

2.2. VOLUME VASCA.

Volume vasca è pari a 5,23 mc da Autocad 3D.

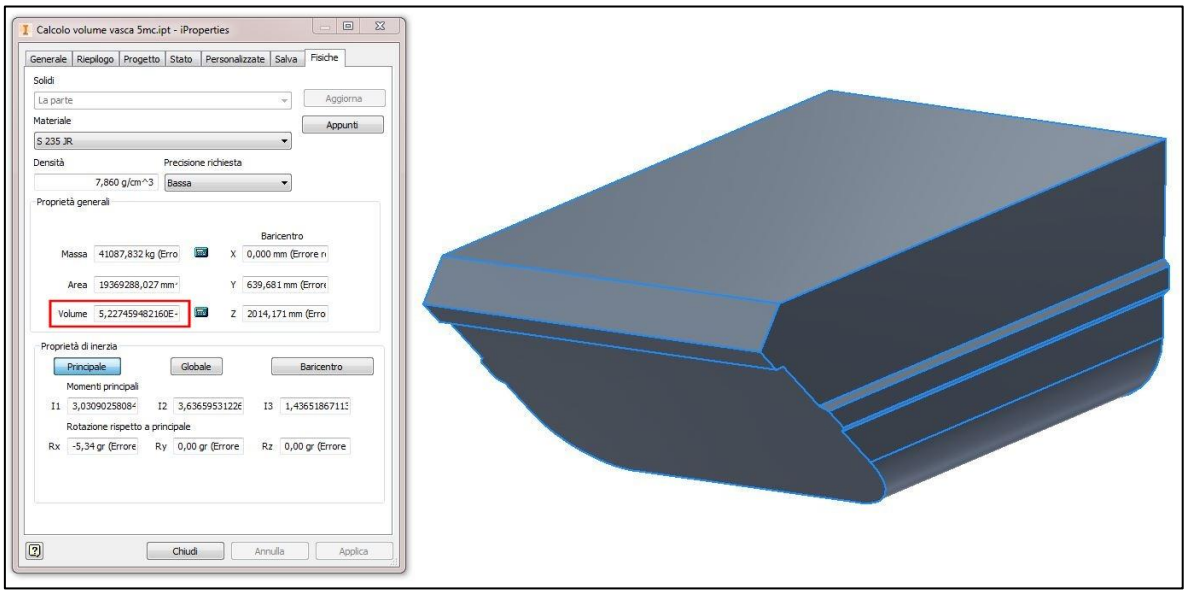

2.3. ALLESTIMENTO.

- Presa di forza e pompa al cambio ad innesto elettrico.
- Serbatoio olio in plastica 30lt montato su telaio retrocabina.
- Parafanghi in gomma.
- Luci di ingombro laterali.
- Approvazione M.C.T.C.
- Certificazione CE, libretto d'uso e manutenzione e catalogo ricambi.

2.4. COMANDO RIBALTAMENTO VASCA.

Azionamento vasca con comando in cabina integrato nel pannello di comando con monitor 7” a colori.

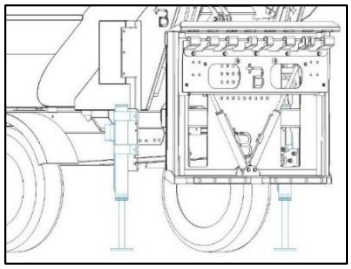

Gli stabilizzatori sono movimentati in automatico in sequenza, quindi devono essere necessariamente posizionati regolarmente per permettere l’azione di ribaltamento vasca.

Il Cilindro oleodinamico di sollevamento è a doppio effetto ed è dotato di valvola over-center, posizionato sotto-vasca. L’angolo completo di ribaltamento della vasca è di 87° sul piano orizzontale.
Il comando di ribaltamento è effettuato da monitor in cabina per la sicurezza dell’operatore.

Cilindro di sollevamento a doppio effetto

E’ possibile l’accoppiamento per scarico in altri compattatori di portata superiore.
La fase di movimentazione della vasca è segnalata da dispositivo acustico posizionato fuori dalla cabina del veicolo.

2.5. COMANDI ALZA-VOLTA CASSONETTI.

L’attrezzatura è dotata di una pulsantiera fissa, posizionata lato posteriore dx, sulla quale si trovano i comandi per la movimentazione dell’AVC e del gruppo scorrevole pettine. Il comando è bimanuale “UOMO PRESENTE”.
Per effettuare i movimenti, premere contemporaneamente il pulsante di salita o discesa AVC ed il pulsante di “UOMO PRESENTE”.

La movimentazione del dispositivo alza-volta-cassonetti è gestita da una sequenza logica, alla pressione dei pulsanti di salita o discesa AVC si avvia il ciclo automatico di:

- chiusura pettine e salita avc;
- svuotamento cassonetto;
- discesa avc ed apertura pettine.

Controllo costante di posizione tramite angolometro sul perno di rotazione. Questo grazie anche all'utilizzo di valvola proporzionale permette una completa gestione di tutta la movimentazione del dispositivo, accelerazioni e rallentamenti, in modo da ottenere un movimento fluido con un tempo ciclo ridotto.
Massima efficienza del ciclo di svuotamento quindi, preservando l'integrità dei contenitori nel tempo.

2.6. COMANDI COSTIPATORE PALA-CARRELLO.

L'attrezzatura è dotata di un sistema di costipazione articolato pala-carrello.
I comandi di azionamento del dispositivo sono posizionati sul quadro comandi ubicato lato posteriore dx senso di marcia.

Possibilità di selezionare n°4 cicli di lavoro differenti:

- Manuale
- Automatico
- Singolo
- Sincro

Il ciclo "SINCRO" permette una sincronizzazione dei movimenti del dispositivo di costipazione pala / carrello con l'alza-volta-cassonetti.
Grazie alla gestione del PLC di bordo delle informazioni della posizione del carrello e del grado di inclinazione del AVC, infatti, vengono ottimizzate le fasi di compattazione e di svuotamento bidoni in modo da minimizzare i tempi di raccolta.

Stop compattazione all'apertura della portella laterale, per la sicurezza operatore secondo norma UNI EN 1501/01.

Inversione del ciclo di costipazione per agevolare lo scarico e la fuoriuscita del rifiuto dalla vasca durante la fase di ribaltamento/svuotamento.

2.7. MONITOR IN CABINA CON DISPLAY.

Segnalazioni di monitoraggio sistema
tramite spia a LED e visualizzazione grafica su display:

- Presa di forza inserita.
- Vasca fuori sagoma
- Stabilizzatori alti (in posizione di marcia).
- AVC fuori sagoma.
- Lampeggiante on
- Faro lavoro on

Altre segnalazioni su display:

- Ore totali PTO.
- Numero parziale cassonetti svuotati (parametro azzerabile).
- Numero totale cassonetti svuotati.
- Diagnostica stato ingressi ed uscite.
- Monitoraggio delle pressioni durante le fasi di lavoro.

Comandi:

- Comando inserimento presa di forza.
- Comando ribaltamento vasca.
- Pulsante di emergenza.
- Interruttore per faro lavoro.
- Interruttore per faro lampeggiante.

2.8. TELECAMERA POSTERIORE.

Telecamera posteriore a raggi infrarossi con visualizzazione su monitor integrato da 7” a colori in cabina.

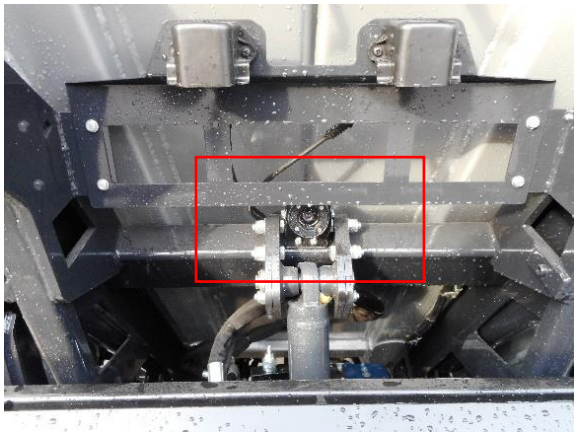

2.9. VOLTACASSONETTI / VOLTABIDONI (AVC).

L’apparato di presa dei contenitori è munito di un sistema a sollevamento verticale mediante due cilindri oleodinamici.
Il gruppo AVC consente l’aggancio ed il sollevamento di bidoni carrellati 120/240/360 litri a norma UNI EN 840 mediante **rastrelliera/pettine** e di cassonetti con **Attacco DIN** fino a 1100 litri mediante una coppia di braccia attacco DIN.

Ottimo il tempo del ciclo completo del AVC: 17 sec.

Il gruppo AVC della rastrelliera/pettine scorre su steli cromati con boccole in bronzo completi di ingrassatore ed i cilindri che ne consentono la movimentazione sono posizionati a V.

Nel tempo si mantiene così la regolarità di funzionamento, si limitano i giochi e si mantiene la posizione orizzontale dei contenitori.

AVC 3 movimenti.

Il dispositivo alza-volta-contenitori si mantiene in posizione verticale fino al bordo superiore della vasca, per poi ruotare/ribaltare all’interno della vasca stessa, questa articolazione permette lo svuotamento del cassonetto evitando che il rifiuto venga sversato a terra.

2.10. CARATTERISTICHE E PRESTAZIONI DEL GRUPPO COMPATTAZIONE.

Il sistema di costipazione articolato pala e carrello è realizzato con materiale alto resistenziale (domex700 - S355JR).

Il suo movimento è comandato da una coppia di cilindri idraulici che ne permettono la corsa longitudinale su guide, mentre un'altra coppia di cilindri idraulici effettuano la rotazione della pala.

Il meccanismo di costipazione permette una ottima pulizia della zona di caricamento rifiuti e una ottimale costipazione del materiale all'interno della vasca.

Il carrello del costipatore scorre su pattini in Ertalon.

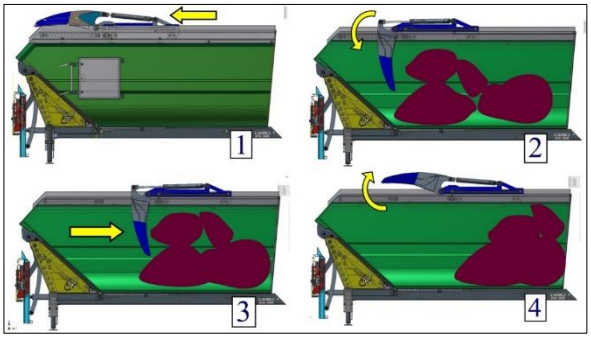

In presenza di rifiuti ingombranti si rileva particolarmente utile la funzione di espulsione del dispositivo di compattazione.
Il ciclo di espulsione esegue una serie di singole movimentazioni svolte secondo una sequenza logica programmata.

La modalità espulsore si inserisce automaticamente all'atto del ribaltamento della vasca.
Per azionare l'espulsore agire sul pulsante START posizionato sulla pulsantiera comandi del costipatore.

Di seguito sono elencate le operazioni eseguite dal costipatore con la modalità espulsore inserita:

1. arretramento carrello
2. chiusura pala
3. avanzamento carrello
4. apertura pala

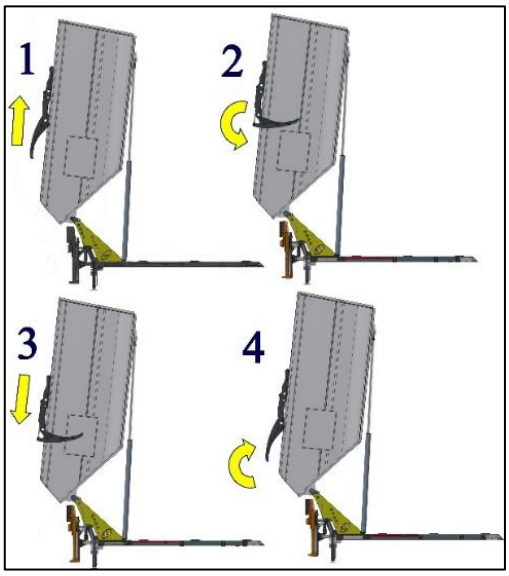

<u>Tempo ciclo di costipazione: 25"</u>

2.11. IMPIANTO IDRAULICO.

L'impianto è costituito da un insieme di tubazioni, valvole, serbatoio dell'olio e distributori. Ha lo scopo di trasmettere il fluido in pressione agli attuatori per le funzioni richieste.
Tutti i movimenti dei componenti dell'attrezzatura sono ottenuti tramite distributori oleodinamici con rimando elettrico.
Il blocco oleodinamico con tutte le elettrovalvole ed il distributore, sono posizionati lato posteriore dx e sono facilmente accessibili per qualsiasi tipo di verifica e manutenzione.
Le tubazioni rigide e flessibili costituenti l'impianto sono accessibili nel corso di interventi di riparazione e non costituiscono intralcio alle normali operazioni di manutenzione dei componenti dell'autotelaio.

I componenti oleodinamici (pompe, distributori etc.) hanno caratteristiche fisico/meccaniche finalizzate alla massima silenziosità di funzionamento (limiti di pressione sonora secondo vigente normativa).
Tutta la raccorderia dell'impianto oleodinamico è del tipo anti-sgocciolamento.
I tubi flessibili secondo norma SAE 100 R2 AT, e se esterni, sono protetti in speciale guaina poliuretanica retinata.
Le tubazioni flessibili, qualora una loro rottura di schianto possa coinvolgere l'operatore o terze persone in modo diretto, sono adeguatamente trattenute contro il colpo di frusta.
L'impianto oleodinamico è collaudato per poter funzionare anche a basse temperature, inferiori a -15° C.

2.12. IMPIANTO ELETTRICO.

Il circuito elettrico comprendente le diverse utenze dell'attrezzatura, pur condividendo la stessa batteria di bordo, è separato da quello dell'autotelaio ed è protetto con fusibili dedicati.
L'equipaggiamento elettrico della attrezzatura è realizzato con componenti di qualità ed ha un grado di protezione minimo **IP65**.
L'impianto prevede una consolle di comando posta in cabina, facilmente accessibile al conducente, sul quale sono allocati i comandi e le segnalazioni per un efficiente controllo del funzionamento dell'attrezzatura.
I comandi ed i segnali disponibili sono elencati al paragrafo COMANDI.

L'operatore dispone di un **pannello operatore touchscreen da 7" a colori per uso veicolare**, retroilluminato e con luminosità regolabile, che permette di controllare condizioni errate di funzionamento oltreché ricevere indicazioni statistiche (es.: sulle ore di servizio) ed informazioni sui cicli manutentivi richiesti.

Il pannello diagnostico interagisce con il sistema elettronico di bordo.
Ad attrezzatura attivata e PTO inserita, il comando dei movimenti di carico e scarico dei rifiuti avviene agendo sui comandi (pulsanti e selettori) delle pulsantiere poste sull'attrezzatura.
Il controllo del funzionamento da parte del sistema elettronico avviene tramite sensori tipo proximity e sensori angolari.
Tutti i sensori sono del tipo a connettore per permettere la verifica immediata del corretto funzionamento ed anche una rapida sostituzione in caso di avaria.
La gestione ed il controllo dell'attrezzatura sono assicurati da un sistema elettronico di bordo, certificato **SIL2** per il raggiungimento dei livelli minimi di PL in conformità a quanto richiesto dalla norma EN1501-1, di primaria marca e massima reperibilità sul mercato, adeguato al funzionamento in ambiente esterno alla cabina di guida, ed è contenuto all'interno di una cassetta metallica ad elevato grado di protezione, **IP 65**.

La cassetta principale è posta sulla parete anteriore lato destro del cassone senso di marcia, che la rendono facilmente accessibile in caso di eventuali esigenze manutentive.
All'interno di detta cassetta sono contenuti i relè automotive e gli altri dispositivi per la gestione dell'impianto.
Dalla cassetta principale partono le connessioni per i dispositivi di I/O utilizzati per il controllo e la gestione dei dispositivi posti nella parte anteriore del cassone e sulla portella. I moduli slave I/O comunicano con il sistema elettronico.
Al sistema elettronico di bordo sono connessi tutti i segnali indispensabili alla funzionalità operativa e di sicurezza dell'attrezzatura quali: pulsantiere di comando, i sensori per il funzionamento e il controllo del sistema di sollevamento, del sistema di costipazione (se presente), del sistema di discarica e dei vari optional eventualmente presenti (per esempio pedane operatore, dispositivo apri coperchio ecc.), i comandi dei dispositivi idraulici, pneumatici e di illuminazione.

Il cablaggio elettrico, realizzato con conduttori ad uso automotive, prevede l'impiego di cavi numerati singolarmente e univocamente, e colorati che consentono un efficace riconoscimento della funzione in esame e dell'eventuale riconoscimento del circuito guasto.

2.13. VERNICIATURA.

FASE	DESCRIZIONE ATTIVITA'	MATERIALI	ATTREZZATURE
00	**Auto protezione operatore** con appositi dispositivi di protezione individuale.		Maschera – guanti – tuta integrale
20	Rimozione spruzzi di saldatura e controllo accurato dell'uniformità delle superfici da verniciare.		Raschietto a mano
30	**Applicazione detergente** alcalino bicomponente (sgrassante e detergente) altamente concentrato tramite applicatore a spruzzo LIQUIMIX mod. BREV.PULIJET	BICOMPONENT CAR	LIQUIMIX mod. BREV. PULIJET
40	**Lavaggio** mediante lancia pulivapor ad alta pressione a 100° fino alla completa rimozione del detergente.		Idropulitrice.
50	**Ciclo di asciugatura** in aria ambiente di almeno un'ora.		
60	**Posizionamento del manufatto** da verniciare nella cabina di verniciatura sulla grata di recupero vernici e assicurato alle funi del carroponte. Protezione delle parti soggette a movimentazione (chiavistelli, cerniere, cilindri, chiusure) con nastro carta.	Nastro carta.	Carroponte – funi – carrelo elevatore.
70	**Prelievo** del RAL previsto da scheda commessa dal magazzino vernici.	Latta di colore da 25 kg	
71	**PRERISCALDO del MANUFATTO** per almeno 10 minuti con temperatura forno impostata sui 60°C Verificare che tutta la condensa lasci la superficie del manufatto. Con condizioni climatiche particolarmente rigide potra essere necessario prolungare il preriscaldo	10 min a 60°C	Cabina forno
72	**VERIFICA CORRETTO FUNZIONAMENTO DELLA POMPA MISCELATRICE** **Preparazione prodotto:** miscelare con l'indurente coordinato 57670 il prodotto INVERPUR/A PRIMER, nei seguenti rapporti: al 20% in peso e 25% in volume, n.b. se il prodotto e' preparato manualmente attenzione al POT LIFE (vita utile del prodotto dopo miscelazione con relativo indurente) che e' di 1 ora a 20°C. variazioni di temperatura ambiente influenzano il tempo di POT LIFE		
80	**Applicazione di prima mano** su tutta la superficie dell'attrezzatura mediante pompa Airless di INVERPUR/A PRIMER grigio o giallo ad alta copertura da catalizzare al 20% in peso e 25% in volume (spessore 75 µm umido, 40 µm secco). L'ottimo bilanciamento di resine acriliche e di pigmenti chimicamente stabili, permettono a pari spessore, il raggiungimento di un'ottimale protezione anticorrosiva rispetto ai cicli tradizionali. La particolare formulazione del prodotto assicura inoltre, un ***minore impatto ambientale*** rispetto ai cicli tradizionali.	INVERPUR/A PRIMER Catalizzatore 57670 miscelare al 20% in peso 25% in volume	Airless 43:1 impostata a 6.5 bar aria entrata.

90	**Ciclo di appassimento 1^ mano** 1h in cabina forno a 25°C ventilazione. Per cicli in bagnato su bagnato		CABINA FORNO
100	**Applicazione seconda mano** su tutta la superficie dell'attrezzatura mediante pompa Airless di Smalto Poliuretanico lucido nella tinta richiesta da catalizzare al 20% in peso 25% in volume - spessore 80 µm umido, 35-40 µm secco	Smalto INVERPUR/A Catalizzatore miscelare al 20% in peso 25% in volume	Airless 43:1 impostata a 6.5 bar aria entrata.
110	**Ciclo di asciugatura ad aria** fuori polvere: 60 min al tatto: 3 - 5 ore in profondità: 24 ore Dati riferibili a temperatura ambiente pari a 25°C con 50% di umidita' relativa n.b. i tempi indicati sono fortemente influenzati dalla temperatura dell'ambiente del supporto e dalla % di umidita' relativa	fuori polvere: 60 min al tatto: 3 - 5 ore in profondità: 24 ore	ARIA AMBIENTE
111	**Ciclo di cottura a forno** ottimale appassimento: 20 - 30 min permanenza: 30 - 40 min temperautura: 60 - 90°c Prevedere sempre un'appassimento di almeno 25-30 minuti prima della cottura Dati riferibili a temperatura ambiente pari a 25°C con 50% di umidita' relativa n.b. i tempi indicati sono fortemente influenzati dalla temperatura dell'ambiente del supporto e dalla % di umidita' relativa	appassimento: 25 – 30 min permanenza: 30 – 40 min temperautura: 60 - 90°c	CABINA FORNO
120	Controllo finale: controllo completa copertura della vernice. In particolare angoli e fessure. Se previsto controllo spessore, tramite spessimetro digitale.		Spessimetro digitale

2.14. CERTIFICAZIONI DI QUALITÀ.

OMB opera secondo processi testati e verificati periodicamente ed è regolarmente certificata ISO 9001 e ISO 14000.

3. FIGURINO VEICOLO ALLESTITO.

OMB a company of BUSIGROUP	DATI TECNICI T-REX 5mc Fuso 3S13 p.2500 Versione con AVC	FOGLIO 1/2 Giugno 2019

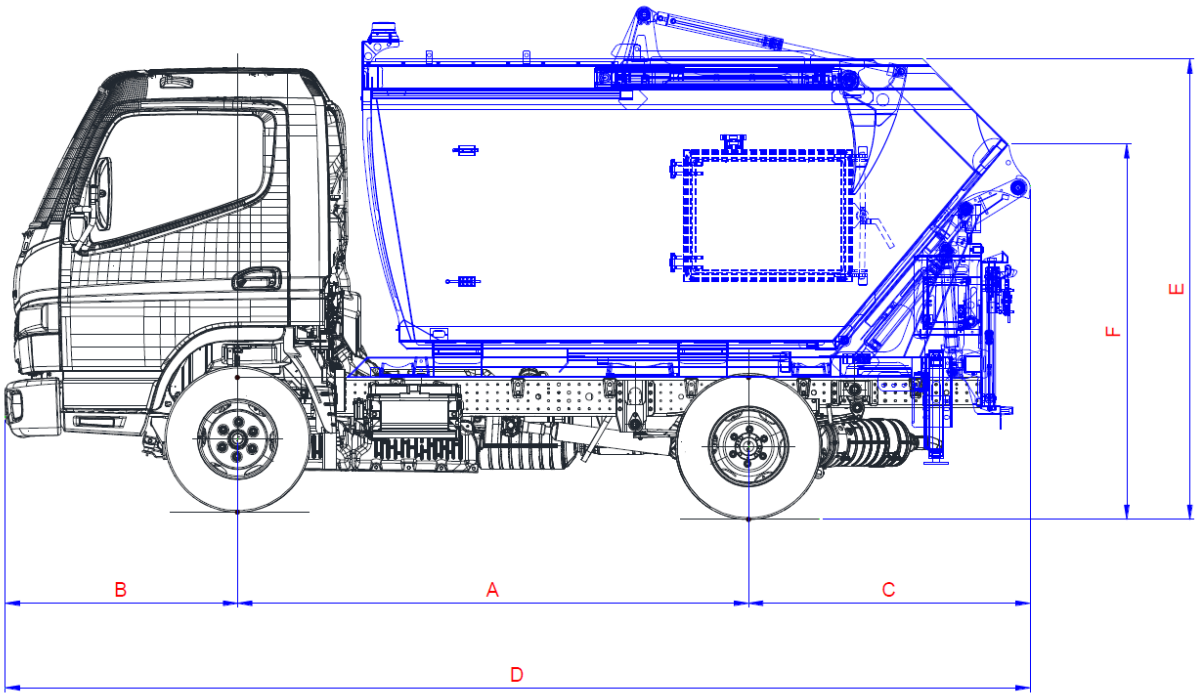

DIMENSIONI			
A	2500 mm	Larghezza max	1695 mm
B	1145 mm	/	/
C	1380 mm	Larghezza interna bocca di carico	1476 mm
E	2260 mm*	/	/
D	5022 mm	Altezza da terra del bordo di travaso con portella aperta*	1210 mm*
F	1840 mm*	Larghezza max attrezzatura	1850 mm

*Con altezza telaio 695mm

MASSE	
Tara telaio**	1900 kg
Tara attrezzatura	1300 kg
Portata utile	300 kg

**Da scheda telaio senza gasolio e operatore

VOLUMI	
Volume cassone	5,1 mc
/	/
Volume utile attrezzatura	5,1 mc

TEMPI	
Tempo ciclo compattazione	25 sec.
Tempo ciclo completo DIN 1100	17 sec.

Materiali				
Componente	**Tipo**	**Spessore (mm)**	**Snervamento (MPa)**	**Durezza (HB)**
Cassone				
Lamiere fiancata	S355JR	2	355	
Fondo	S355JR	2	355	
Tetto	/	/	/	
Tramoggia				
Fondo culla	/	/	/	
Fianchi culla	/	/	/	
Guide carrello	/	/	/	
Gruppo compattazione				
PALA - Lamiera a contatto con rifiuto	S355JR	3	355	
PALA - Parti strutturali	S355JR	3	355	
CARRELLO - Lamiera a contatto con rifiuto	S355JR	3	355	
CARRELLO – Parti strutturali	S355JR	3	355	
PARETINA di convogliamento	/	/	/	
Piatto espulsore				
Lamiera a contatto con rifiuto	/	/	/	
Parti strutturali	/	/	/	
AVC				
Parti strutturali / Telaio	S355JR	vari	355	
Gruppo scorrevole pettine				
Lamiera	S355JR	5	355	
Pettine	S355JR	5	700	
Braccia DIN 1100				
Braccio	S355JR	15	700	
Perni	39NiCrMo3 42CrMo4			

4. PUNTI DI FORZA.

Di seguito sono elencati i punti di forza dell'attrezzatura vasca con costipatore OMB T-REX 5mc.

- Volume vasca capacità effettiva 5,23 mc;

- Valvole di blocco *overcenter*: a differenza delle valvole 'a paracadute' richieste che bloccano il flusso d'olio, e quindi la caduta del carico, solo grazie all'improvviso aumento di flusso dello stesso del fluido (es: in seguito alla rottura del tubo), le valvole *overcenter* da noi proposte mantengono il circuito oleodinamico sempre chiuso, e quindi sempre in sicurezza, permettendo il passaggio dell'olio solo quando richiesto ed a seguito di un comando volontario sull'attrezzatura;

- Comando ribaltamento vasca in cabina tramite pannello di controllo per la max sicurezza dell'operatore;

- AVC con controllo costante di posizione tramite angolometro sul perno di rotazione, per ottimizzare i tempi di svuotamento dei contenitori.

- Per agevolare l'operatività di servizio (STOP & GO), dopo la prima attivazione della PTO ad inizio turno, il disinserimento e l'inserimento della PTO avvengono in modo automatico in abbinamento all'utilizzo del freno di stazionamento. La disattivazione della PTO a fine turno avviene con comando volontario;

- Sequenza completa movimentazione AVC a ciclo automatico con comando unico salita/discesa oltre a comando uomo presente: con un comando ad azione mantenuta si svolgono in successione la fase di chiusura del pettine, sollevamento, ribaltamento e riposizionamento a terra del contenitore;

- Ciclo SINCRO per ottimizzare i tempi di servizio con la gestione integrata di AVC e compattazione. Ad esempio in caso di vasca già piena, con costipatore in funzione, il sistema AVC ruota in funzione della posizione del costipatore restando in posizione ruotata (pronta allo svuotamento del bidone) senza tornare in posizione di riposo verticale;

- Blocco logico oleodinamico con valvola proporzionale comando AVC per ottimizzazione sequenze e velocità di funzionamento delle fasi di movimentazione dell'AVC (rideposito del contenitore lento per preservarne l'integrità, rotazione del contenitore veloce per una maggiore efficienza di svuotamento);

- Monitor unico a colori in cabina 7" per le funzioni di comando / visione retromarcia / diagnostica eventuali anomalie attrezzatura.

- Impianto elettrico raccolto in scatola unica grado protezione IP 65 con finali di stato a LED e con cavi numerati e colorati singolarmente. Tutto l'impianto elettrico è consultabile da monitor in cabina.

- Pulsanti operatore posteriori SX + DX per chiamata in cabina secondo normativa UNI EN 1501/01.

- PLC di bordo certificato **SIL2** per il raggiungimento dei livelli minimi di PL secondo normativa UNI EN 1501/01.