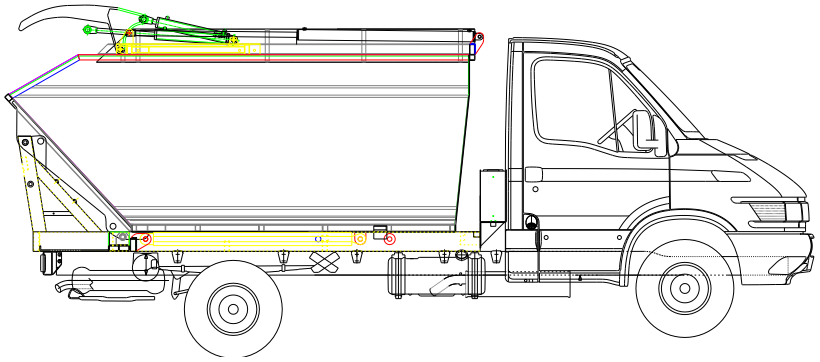

COSTIPATORE A VASCA RIBALTABILE da 5 m^3

- **AUTOTELAIO IVECO DAILY 35C12 passo 3000 mm; MTT 35 q.li**
- **Allestimento Minicompattatore MinistarB5**
- Minicompattatore costituito essenzialmente da un cassone monoscocca a tenuta stagna e sistema di compattazione a monopala articolata; il gruppo di compattazione scorre tramite guide laterali a mezzo di due cilindri oleodinamici a doppio effetto; la pala di compattazione compie un movimento oscillante rispetto al punto di incernieramento sempre azionata da due cilindri oleodinamici a doppio effetto; il movimento piastra pala consente la costipazione dei rifiuti all'interno del contenitore. Il ciclo di compattazione è sincronizzato con il dispositivo voltacontenitori.
- Tutti gli asservimenti impiantisti sono gestiti tramite PLC

Capacità cassone circa		m^3	5
Dimensioni cassone	lunghezza	mm	3110
	larghezza	mm	1750
	altezza	mm	1200
Lunghezza veicolo		mm	5748
Larghezza massima		mm	2060
Altezza massima		mm	2500
Sbalzo anteriore		mm	998
Sbalzo posteriore		mm	1750
Massa complessiva		kg	3500
Peso dell'attrezzatura		kg	1270
Peso veicolo allestito		kg	3150
Massa complessiva		kg	3500
Portata utile legale		kg	350
Portata utile raggiungibile (carico/scarico)		kg	1000
Sistema di funzionamento dell'attrezzatura		oleodinamico	
Pressione di esercizio		BAR	60
Rapporto di compattazione			2,5:1
N. di giri del motore per il normale funzionamento dell'attrezzatura		n/1'	1000

- Sistema di scarico del cassone: tramite ribaltamento
- Tipo dei materiali usati per le parti principali dell'attrezzatura: Fe 360, Fe 510; elementi meccanici in C40.

DOTAZIONE:
- Ribaltamento posteriore oleodinamico
- Accoppiamento con veicoli madre
- Stabilizzatori posteriori
- Innesto elettrico della PTO
- Spie luminose; comandi d'uso e dispositivi di sicurezza in conformità alle norme CE
- Impianto voltacontenitori per contenitori lt 660/1100 con attacco DIN30700
- Voltabidoni doppio da lt 120/360 con attacco a pettine
- Faro rotante a luce gialla
- Telecamera posteriore con monitor in cabina
- Certificazione CE del prodotto e Certificazioni Aziendali ISO 9001 ed ISO14001

F R A T E L L I M A Z Z O C C H I A S . P . A .
VIA ENRICO FERMI, 39 - 03100 FROSINONE (ITALY) - TEL. 0039-775-88731 - FAX 290804